PRODUKTDATABLAD | PWCEES51667

CEE-STIK 5-POLET 16A IP67 RØD

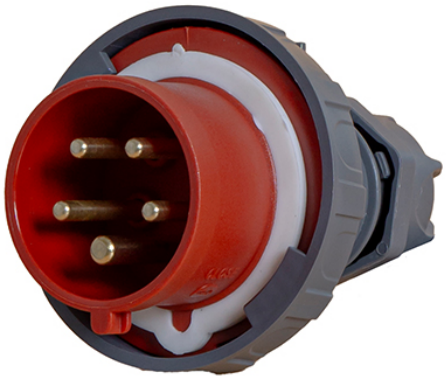

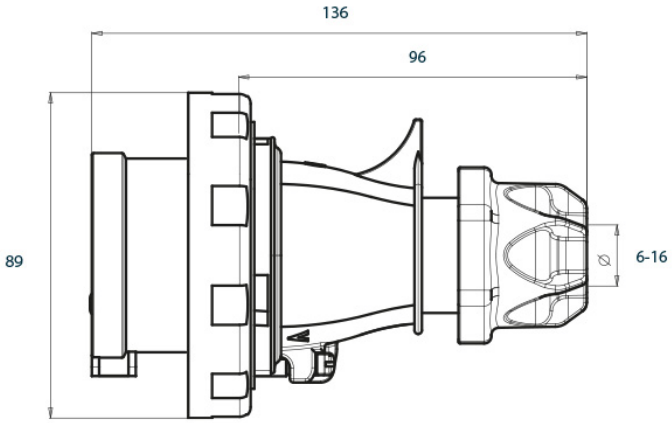





BESKRIVELSE

Power CEE-stik 5-polet 16 amp. Vandtæt IP67. Alle produkter i Power CEE-serien er VDE-certificerede og overholder dermed den europæiske standard IEC 60309-1:2021, hvilket garanterer en sikker tilslutning. De tilladte ledertværsnit fremgår af appendiks Power CEE - Kabelspecifikationer. Alle produkter i Power CEE-serien er blyfri og overholder dermed det europæiske RoHS-direktiv 2011/65/EU & 2015/863/EU.

SPECIFIKATIONER

Mærke:	Power
Produkttype:	CEE-stik
IEC-strøm:	16 A
Antal stænger:	5
Spænding i henhold til EN 60309-2:	380-415 V (50+60 Hz) rød
Timer:	6 h
Funktionel farve:	Rød
Beskyttelsesgrad (IP):	IP67
Forbindelsesteknologi:	Skrueklemme
Kabelindføring:	Skrueforskruning
Indsætningsretning:	Lige ud
Materiale:	Plastik
Kontaktmateriale:	CuZn
Kontakter til overfladebehandling:	Galvaniseret

TILBEHØR

Artikel	Beskrivelse
PWCEEW51667	CEE-overflademonteret stikkontakt 5-polet 16A IP67 rød
PWCEEC51667	CEE-stik 5-polet 16A IP67 rød

DOWNLOAD AF HJEMMESIDE TILGÆNGELIG

VDE-certifikat
RoHS-certifikat
Specifikationer for kabler