PRODUCT DATASHEET | IL-ED6K3D

EASYFIT LED DOWNLIGHT 15W Ø180MM 3.000K EX. DRIVER





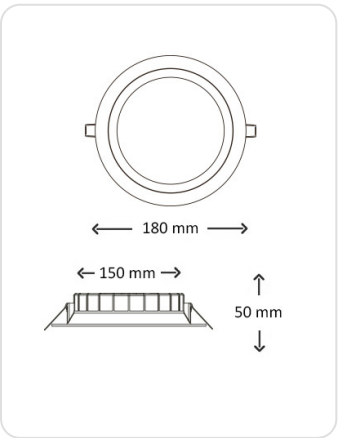

OMSCHRIJVING

De EasyFit downlights van INTERLight zijn gemakkelijk te installeren en de vormgeving zorgt voor een comfortabele en rustgevende lichtbeleving. Dankzij het ontwerp ontstaat een rustig lichtbeeld omdat de LED engine diep in het armatuur ligt, waardoor de verblindingsfactor laag is. Ideaal (als vervangende downlight) voor in ontmoetingscentra en algemene- en verkeersruimten. Wordt geleverd exclusief driver. Kies voor een Easyfit driver of stel de Dip Switch driver in op max. 400 mA. Kies je voor een andere driver dan de EasyFit (IL-EDD) of een DALI2 driver, houd er dan rekening mee dat je een koppelsnoer nodig hebt (IL-S20FF). Wilt u deze maat downlight maar minder licht, zonder een dimmer te gebruiken? Kies dan voor één van de drivers van de kleinere Easyfit downlights (IL- EDD3D of IL- EDD4D). Het is mogelijk om het aansluitsnoer aan de driver te laten monteren. Neem contact met ons op en vraag naar de mogelijkheden. Kleur: RAL9016



SPECIFICATIES

Merk:	Interlight
Product type:	Downlight
Geschikt voor opbouwmontage:	Nee
Geschikt voor inbouwmontage:	Ja
Geschikt voor wandmontage:	Nee
Geschikt voor wandmontage:	Nee
Geschikt voor pendelophanging:	Nee
Met aanwezigheidsmelder:	Nee
Geschikt voor plafondmontage:	Ja
Geschikt voor truss montage:	Nee
Geschikt voor voetstuk-/vloermontage:	Nee
Geschikt voor stroomrailmontage:	Nee
Geschikt voor klemmontage:	Nee
Geschikt voor laagspannings-kabelsysteem:	Nee
Verstelbaarheid:	Niet verstelbaar
Led nom. stroom bij constante stroom:	400 mA
Met bewegingssensor:	Nee
Met lichtsensor:	Nee
Nom. stroom:	350 mA
Lamptype:	LED niet uitwisselbaar
Met lichtbron:	Ja
Geschikt voor aantal lichtbronnen:	1
Verwisselbare voorschakelapparatuur:	Ja
Lamphouder:	Overig
Materiaal behuizing:	Kunststof
Oppervlaktebescherming:	Gelakt
Dimbaar 1-10 V:	Ja

Kleur behuizing:	Wit
Dimbaar Dali-2:	Ja
Materiaal afdekking:	Kunststof mat/gesatineerd
Oppervlak geborsteld:	Nee
Spanningstype:	AC
Voorschakelapparaat:	LED regeling stroomgestuurd
Driver inbegrepen:	Nee
Dimming afhankelijk van driver:	Ja
Dimbaar:	Ja
Dimbaar faseafsnijding:	Ja
Dimbaar faseaansnijding:	Ja
Reflector:	Geen
Lichtverdeler:	Diffuserlens/optiek/paneel
Lichtverdeling:	Symmetrisch
Kleur reflector:	Wit
Stralingshoek:	>80° - Extreem breedstralend
Lichtuittrede:	Direct
Energie-efficiëntieklasse van de ingebouwde lamp:	A++, A+, A (LED)
Beschermingsgraad (IP):	IP44
Slagvastheid:	IK02
Beschermingsklasse volgens IEC 61140:	II
Nom. omgevingstemperatuur volgens IEC62722-2-1:	-10 - 40 °C
Geschikt voor lampvermogen:	15 W
Max. systeemvermogen:	15 W
Lichtstroom:	1500 lm
Effectieve lichtstroom volgens IEC 62722-2-1:	1500 lm
Specifieke lichtstroom lamp:	100 lm/W
Lichtkleur:	Wit
Kleurtemperatuur:	3000 K

Lichtkleur regelbaar:	Nee
Kleurweergave-index:	90-100
Effectieve lichtstroom volgens IEC 62722-2-1:	1500 lm
Lichtstroom regelbaar:	Nee
Specifieke lichtstroom armatuur:	100 lm/W
Vermogensfactor:	0.9
Inbouwdiameter:	150 mm
Breedte:	180 mm
Hoogte/diepte:	50 mm
Buitendiameter:	180 mm
Soort bedrading:	Eindig
Aantal polen:	2
Aansluitwijze:	Steekklem
Specifieke lichtstroom armatuur:	100 lm/W
Fotobiologische veiligheid conform EN 62471:	RG0
Afdekking armatuur met thermisch isolatiemateriaal mogelijk:	Nee
Kleur consistentie (McAdam ellips):	SDCM1
UGR level (Unified Glare Rating):	<= 25

ACCESSOIRES

Artikel	Omschrijving
IL-DT29	Thinq led driver dip switch 250 t/m 600mA
IL-DCISET+	Noodverlichtingsmodule met inverter en batterij 3.000mAh
IL-D14DALI2L	Driver led universeel DALI2 120 t/m 350mA/14W loopable
IL-D29DALI2	Driver led universeel DALI2 250 t/m 600mA/25W
IL-X2D40-1-10	Driver led dip switch 400 t/m 1.100mA 1-10V dimbaar
IL-EDD6D	Easyfit led driver 15W 350mA/230V dimbaar
IL-EDD4D	Easyfit led driver 11W 250mA/230V dimbaar
IL-EDD3D	Easyfit led driver 8W 180mA/230V dimbaar
IL-S50W	Aansluitsnoer 2x0.75mm2 50cm zwart t.b.v. GST18i3
IL-S20FF	Koppelsnoer wit 200mm female - female rond
2811 020	Aansluitleiding 2,0m H03VVH2-F2x0,75mm2 zwart Euro 2,5A/250V

BESCHIKBARE DOWNLOADS VIA WEBSITE

Dimtest
CE verklaring
LDT-File
Lumen output
Handleiding